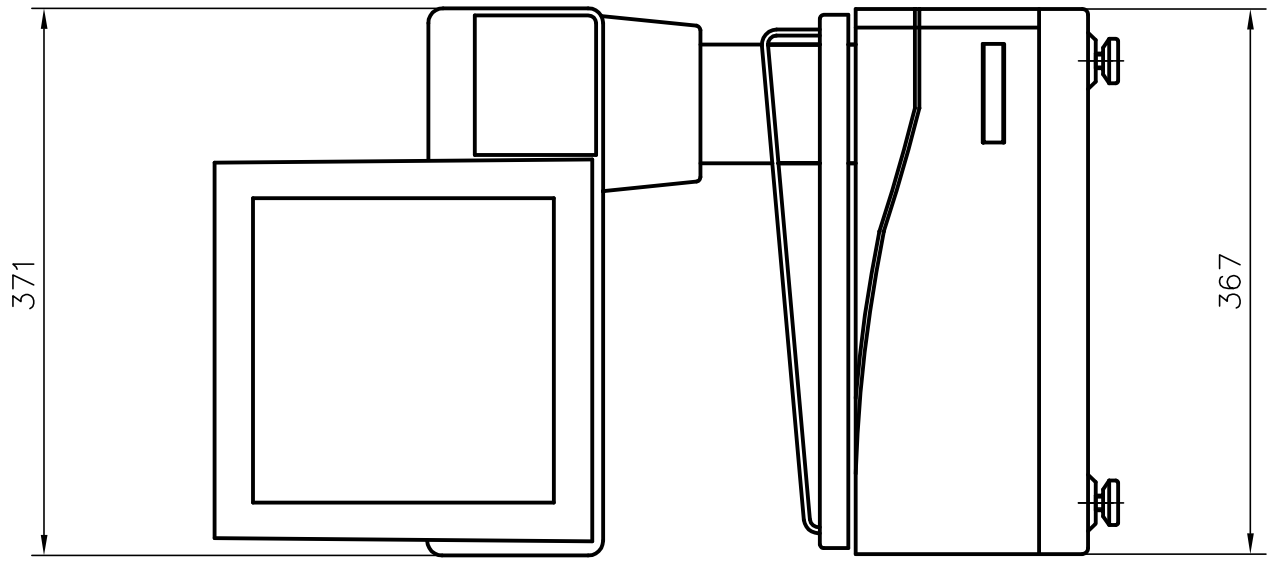

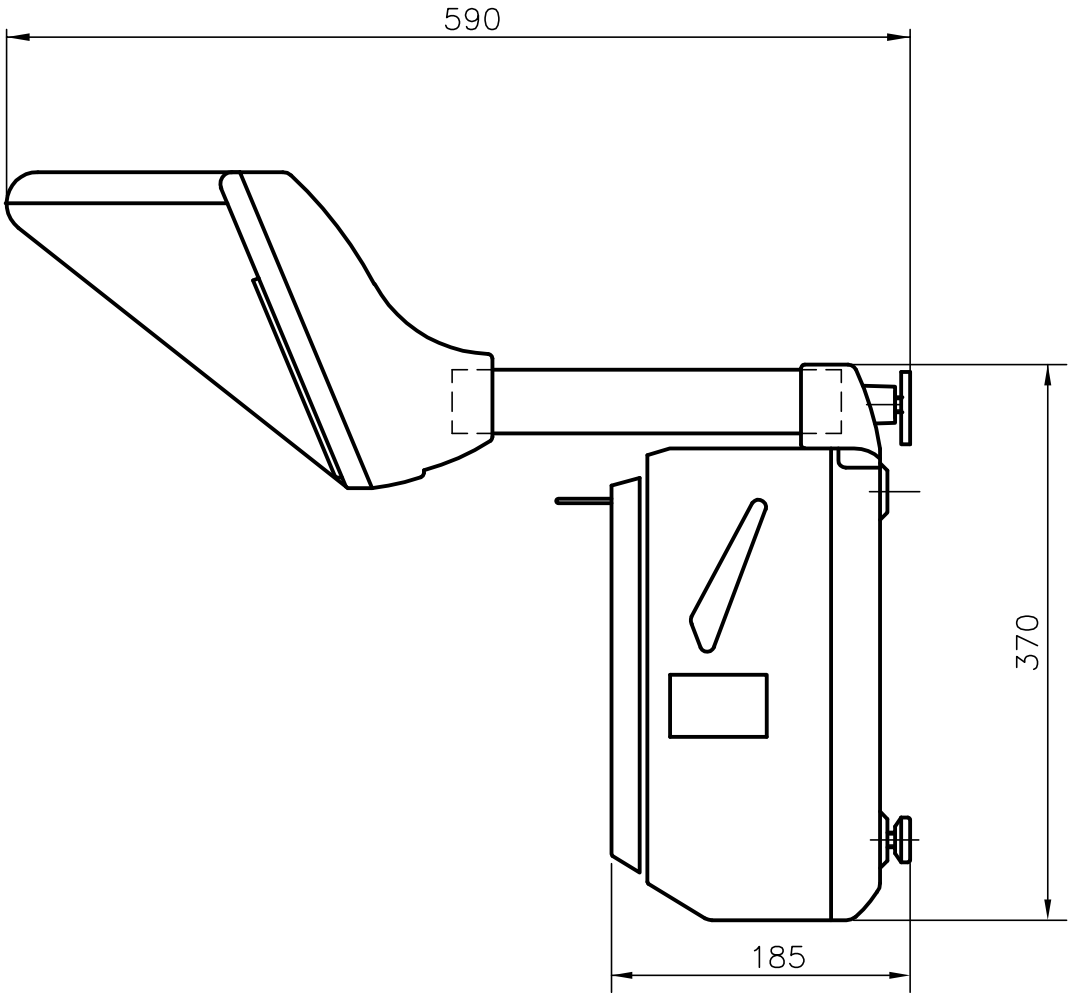

Conform.			0	28–5–14							EPELSA
Dibuj.	28–5–14	JAVIER		JAVIER							
	Fecha	Nombre									
Material			Denominacion								76003073
Tratami.			K–SCALE 20 RL.T								Sustituye a:
Escala:											Sustituido por: